第24回 千葉県スポーツ少年団交流サッカー大会

東習志野FC	習志野市
あさひSC	旭市
富津FC	富津市
交進SC	八街市
FC神崎	神崎町
嶺岡SC	鴨川市
睦沢ジュニアFC	睦沢町
東郷SS	茂原市
銚子SC	銚子市
畑沢FC	木更津市
日吉台SC	富里町
松尾町SC	松尾町
館山スターズ	館山市
我孫子翼SC	我孫子市
成田SC	成田市
みずほSC	白里町
FC水上	長柄町
飯岡FC	飯岡町
新木やまとSSS	我孫子市
FCウーノ木更津	木更津市
小見川SC	小見川町
矢切SC	松戸市
光J・Eggs	光町
水郷SC	佐原市
FCアクティブ柏	柏市
多古FC	多古町
長南グリーンウェーブ	長南町
鶴枝FC	茂原市

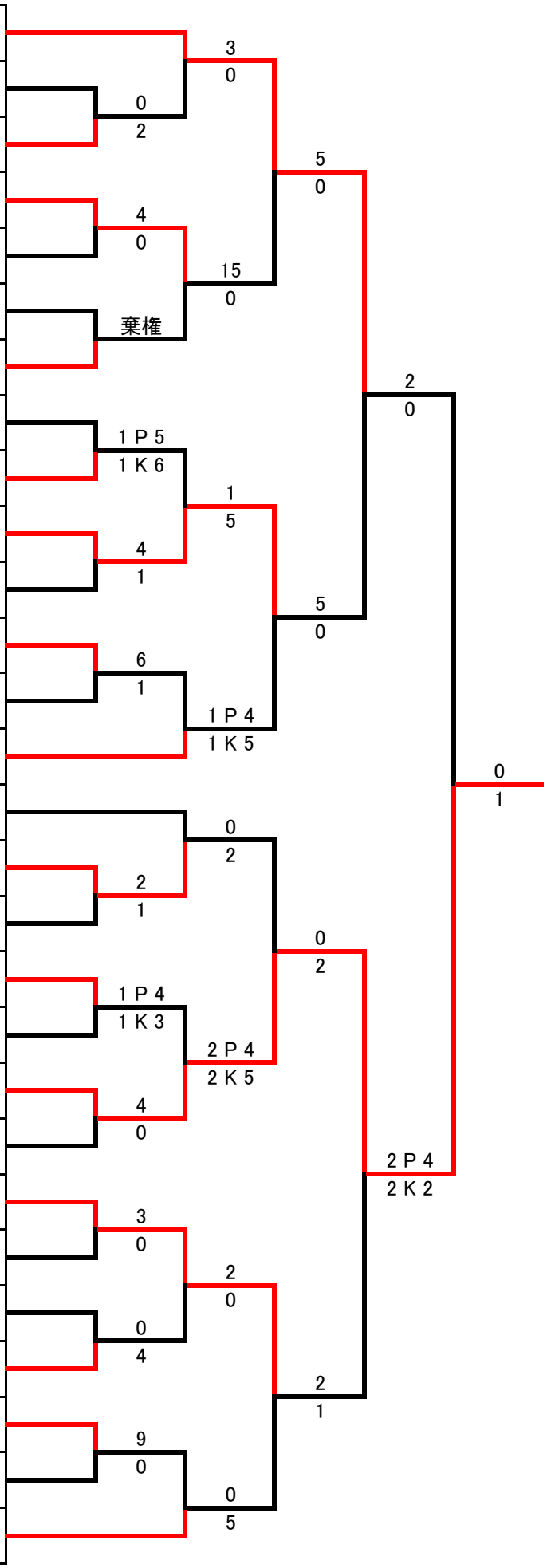

優勝	準優勝	3位
FCウーノ木更津	東習志野フットボールクラブ	矢切サッカークラブ 畑沢フットボールクラブ