平成16年度東葛地区少年ミニサッカー大会・6年生大会（予選リーグ）

Aグループ	キッカーズ	鎌ヶ谷	イーグルス	梅郷	新松戸G	松戸旭	勝点	得点	失点	得失	順位
三小キッカーズ											
鎌ヶ谷少年SC											
イーグルスユナイテッドFC											
梅郷SC											
新松戸SC（グリーン）											
松戸旭SC											

Bグループ	白井A	花野井	ペガサス	関宿	上本郷		勝点	得点	失点	得失	順位
白井FC（A）											
花野井SC											
ペガサスJFC											
FC関宿											
上本郷SC											

Cグループ	湖北台西	白井B	マイティーA	エンデバー	六実Y		勝点	得点	失点	得失	順位
湖北台西SSS											
白井FC（B）											
柏マイティーFC（A）											
エンデバーFC											
六実SC（イエロー）											

Dグループ	松葉	柏SSS	初石少年	江戸川台	矢切		勝点	得点	失点	得失	順位
松葉SC											
柏SSS											
初石少年SC											
江戸川台FC											
矢切SC											

Eグループ	アミスター	アクティブ	光ヶ丘	流山翼	新松戸W		勝点	得点	失点	得失	順位
FCアミスター											
FCアクティブ柏											
光ヶ丘少年SC											
流山翼少年SC											
新松戸SC（ホワイト）											

Fグループ	布佐少年	豊四季	カナリーニョ	流山隼	常盤平		勝点	得点	失点	得失	順位
布佐少年SC											
豊四季FC											
カナリーニョFC											
流山隼少年SC											
常盤平少年SC											

Gグループ	湖北台	ラッセル	マイティーB	流山東部	フォルテ		勝点	得点	失点	得失	順位
湖北台クラブ											
柏ラッセルFC											
柏マイティーFC（B）											
流山東部SC											
フォルテ野田SC											

Hグループ	高野山	我孫子隼	木刈B	沼南	六実B		勝点	得点	失点	得失	順位
高野山SSS											
我孫子隼SC											
木刈FC（B）											
FORZA！沼南											
六実SC（ブルー）											

Iグループ	新木やまと	木刈A	南流山少年	小金原	ダム		勝点	得点	失点	得失	順位
新木やまとSSS											
木刈FC（A）											
南流山少年SC											
松戸小金原FC											
FCダム											

Jグループ	我孫子翼	イレブン	新柏	まつひだい	オークス		勝点	得点	失点	得失	順位
我孫子翼SC											
イレブンジュニア											
新柏SC											
まつひだいSC											
スリーオークス											

平成16年度東葛地区少年ミニサッカー大会・6年生大会（決勝トーナメント）

新松戸ＳＣ（グリーン）	A1位
スリーオークス	J2位
新木やまとＳＳＳ	I2位
ペガサスＪＦＣ	B1位
エンデバーＦＣ	C1位
初石少年ＳＣ	D1位
高野山ＳＳＳ	H2位
柏ラッセルＦＣ	G2位
ＦＣアクティブ柏	E1位
カナリーニョＦＣ	F2位
常盤平少年ＳＣ	F1位
流山翼少年ＳＣ	E2位
江戸川台ＦＣ	D2位
柏マイティーＦＣ（Ｂ）	G1位
六実ＳＣ（ブルー）	H1位
南流山少年ＳＣ	I1位
湖北台西ＳＳＳ	C2位
白井ＦＣ	B2位
まつひだいＳＣ	J1位
イーグルスユナイテッドＦＣ	A2位

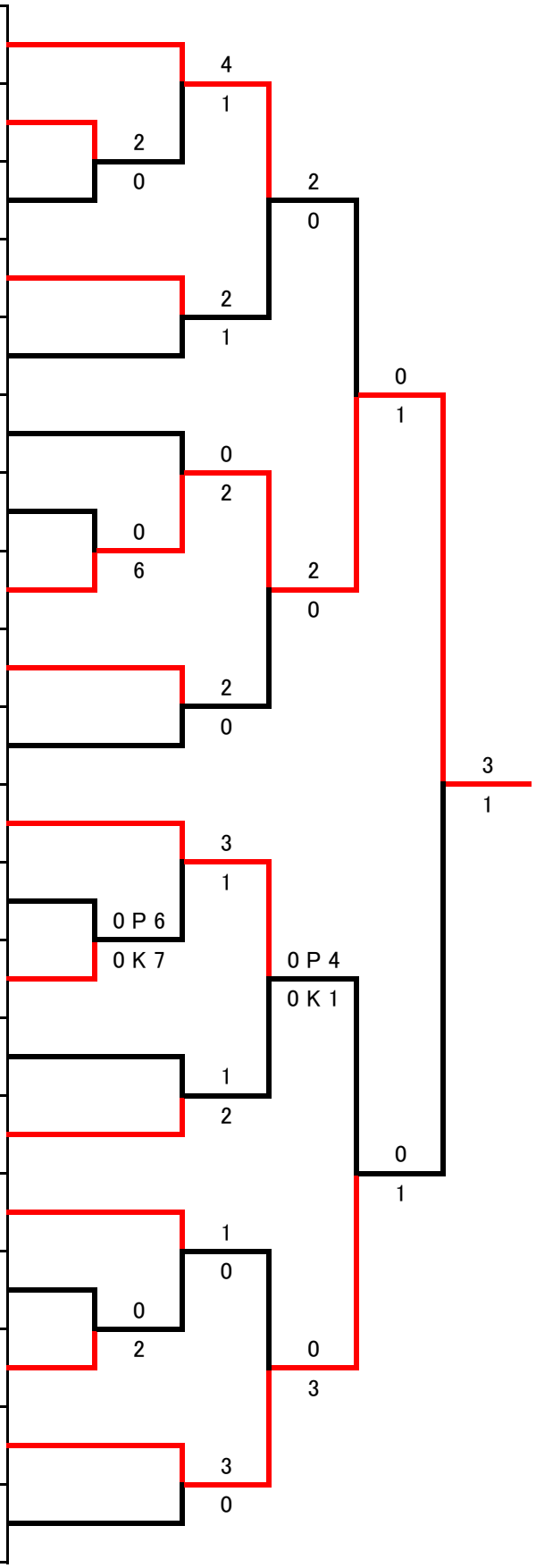

優勝	柏ラッセルフットボールクラブ
準優勝	まつひだいスポーツクラブ
3位	新松戸サッカークラブ（グリーン）
	常盤平少年サッカークラブ