平成16年度東葛地区少年ミニサッカー大会・4年生大会（予選リーグ）

Aグループ	湖北台西	イレブン	豊四季	イーグルス	新松戸B	小金原	勝点	得点	失点	得失	順位
湖北台西SSS											
イレブンジュニア											
豊四季FC											
イーグルスユナイテッドFC											
新松戸SC（B）											
松戸小金原FC											

Bグループ	つくし野	白井A	ラッセルA	江戸川台	松戸旭	矢切	勝点	得点	失点	得失	順位
つくし野SC											
白井FC（A）											
柏ラッセルFC（A）											
江戸川台FC											
松戸旭SC											
矢切SC											

Cグループ	アミスター	柏の葉	光ヶ丘	流山東部	福田少年	新松戸A	勝点	得点	失点	得失	順位
FCアミスター											
柏の葉FC											
光ヶ丘少年SC											
流山東部SC											
福田少年SC											
新松戸SC（A）											

Dグループ	布佐少年	白井B	花野井	流山隼	エンデバー		勝点	得点	失点	得失	順位
布佐少年SC											
白井FC（B）											
花野井SC											
流山隼少年SC											
エンデバーFC											
常盤平少年SC											

Eグループ	高野山	松葉	アクティブ	初石B	梅郷		勝点	得点	失点	得失	順位
高野山SSS											
松葉SC											
FCアクティブ柏											
初石少年SC（ブルー）											
梅郷SC											

Fグループ	鎌ヶ谷	カナリーニョ	初石R	流山翼	六実Y		勝点	得点	失点	得失	順位
鎌ヶ谷少年SC											
カナリーニョFC											
初石少年SC（レッド）											
流山翼少年SC											
六実SC（イエロー）											

Gグループ	我孫子翼	新木やまと	柏レイソル	新柏	上本郷		勝点	得点	失点	得失	順位
我孫子翼SC											
新木やまとSSS											
柏レイソルジュニア											
新柏SC											
上本郷SC											

Hグループ	湖北台	柏SSS	マイティー	ペガサス	ダム		勝点	得点	失点	得失	順位
湖北台クラブ											
柏SSS											
柏マイティーFC											
ペガサスJFC											
FCダム											

Iグループ	キッカーズ	我孫子隼	沼南	ラッセル	六実B		勝点	得点	失点	得失	順位
三小キッカーズ											
我孫子隼SC											
FORZA！沼南											
柏ラッセルFC（B）											
六実SC（ブルー）											

Jグループ	木刈	エフォート	南流山	フォルテ	高塚		勝点	得点	失点	得失	順位
木刈FC											
柏エフォートFC											
南流山少年SC											
フォルテ野田SC											
高塚FC											

平成16年度東葛地区少年ミニサッカー大会・4年生大会（決勝トーナメント）

イーグルスユナイテッドFC	A1位
高　塚　F　C	J2位
六実ＳＣ（ブルー）	I2位
矢　切　S　C	B1位
新松戸ＳＣ（Ａ）	C1位
エンデバーＦＣ	D1位
ペガサスＪＦＣ	H2位
上本郷ＳＣ	G2位
高野山ＳＳＳ	E1位
初石少年ＳＣ（レッド）	F2位
カナリーニョＦＣ	F1位
ＦＣアクティブ柏	E2位
常盤平少年ＳＣ	D2位
柏レイソルジュニア	G1位
柏マイティーＦＣ	H1位
三小キッカーズ	I1位
流山東部ＳＣ	C2位
柏ラッセルＦＣ（Ａ）	B2位
木　刈　F　C	J1位
湖北台西ＳＳＳ	A2位

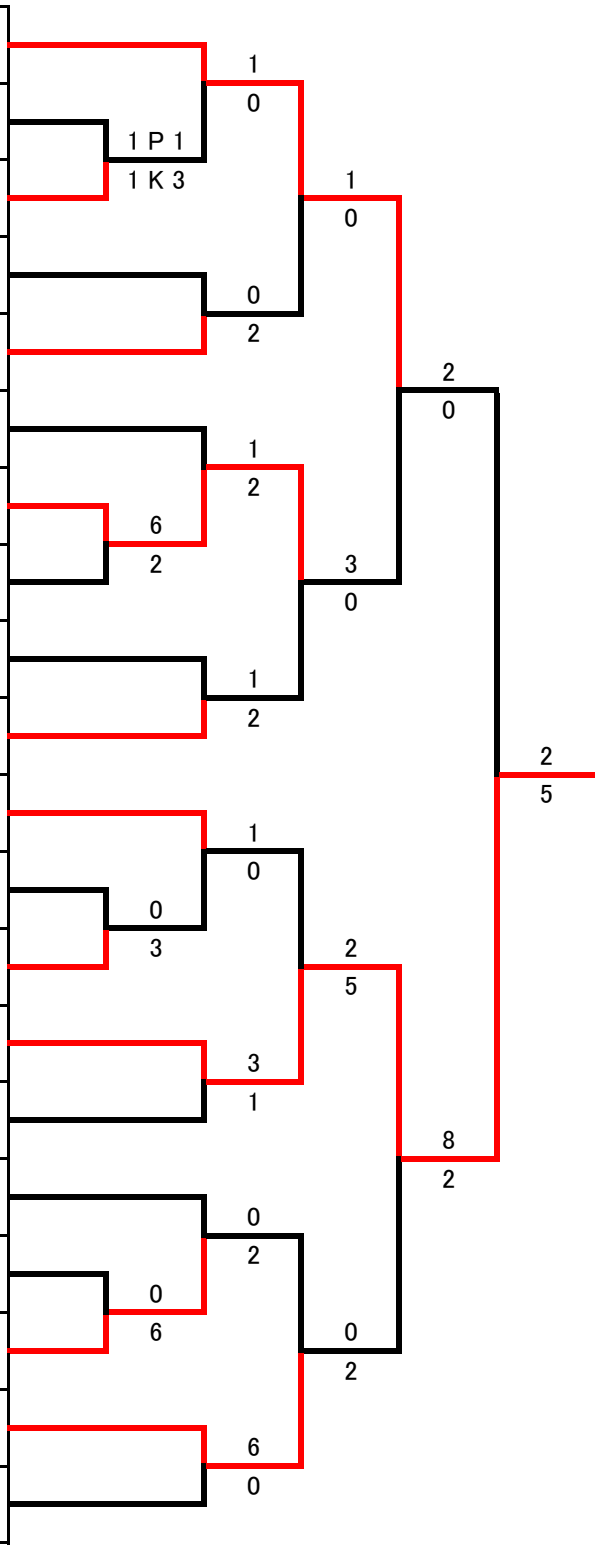

優勝	柏レイソルジュニア
準優勝	イーグルスユナイテッドＦＣ
3位	ペガサスジュニアＦＣ
	木刈フットボールクラブ