平成16年度 東葛地区少年ミニサッカー大会・3年生大会（予選リーグ）

予選Aグループ	我孫子隼白	湖北台西	エフォートB	ペガサスB	フォルテ	上本郷	勝点	得点	失点	得失	順位
我孫子隼SC（白）											1
湖北台西SSS											2
柏エフォートFC（B）											
ペガサスJFC（ブルー）											
フォルテ野田SC											
上本郷SC											

予選Bグループ	我孫子翼	キッカーズ	布佐W	光ヶ丘	矢切B		勝点	得点	失点	得失	順位
我孫子翼SC											2
三小キッカーズ											
布佐少年SC（ホワイト）											
光ヶ丘少年SC											
矢切SC（ブルー）											1

予選Cグループ	我孫子隼赤	ラッセルB	イーグルス	南流山D	松戸旭		勝点	得点	失点	得失	順位
我孫子隼SC（赤）											
柏ラッセルFC（B）											
イーグルスユナイテッドFC											1
南流山少年SC（ドラゴン）											
松戸旭SC											2

予選Dグループ	イレブン	木刈	豊四季A	ペガサスW	新松戸B		勝点	得点	失点	得失	順位
イレブンジュニア											1
木刈FC											
豊四季FC（A）											
ペガサスJFC（ホワイト）											
新松戸SC（B）											2

予選Eグループ	柏の葉	マイティー	流山翼A	流山東部	梅郷		勝点	得点	失点	得失	順位
柏の葉FC											
柏マイティーFC											2
流山翼少年SC（A）											1
流山東部SC											
梅郷SC											

予選Fグループ	アミスターA	柏SSS	ラッセルA	流山翼B	矢切G		勝点	得点	失点	得失	順位
FCアミスター（A）											
柏SSS											
柏ラッセルFC（A）											1
流山翼少年SC（B）											2
矢切SC（グリーン）											

予選Gグループ	湖北台	高野山	沼南A	新柏	新松戸A		勝点	得点	失点	得失	順位
湖北台クラブ											
高野山SSS											2
FORZA！沼南（A）											
新柏SC											
新松戸SC（A）											1

予選Hグループ	布佐R	鎌ヶ谷	豊四季B	流山隼B	常盤平		勝点	得点	失点	得失	順位
布佐少年SC（レッド）											
鎌ヶ谷少年SC											
豊四季FC（B）											
流山隼少年SC（B）											1
常盤平少年SC											2

予選Iグループ	つくし野B	エフォートA	初石少年	福田少年	エンデバー		勝点	得点	失点	得失	順位
つくし野SC（B）											
柏エフォートFC（A）											
初石少年SC											2
福田少年SC											
エンデバーFC											1

予選Jグループ	つくし野A	カナリーニョ	江戸川台	六実Y	小金原		勝点	得点	失点	得失	順位
つくし野SC（A）											
カナリーニョFC											2
江戸川台FC											1
六実SC（イエロー）											
松戸小金原FC											

予選Kグループ	アミスターB	アクティブ	南流山C	まつひだい	オークス		勝点	得点	失点	得失	順位
FCアミスター（B）											
FCアクティブ柏											2
南流山少年SC（カオス）											1
まつひだいSC											
スリーオークス											

予選Lグループ	新木やまと	沼南B	流山隼A	六実B	高塚		勝点	得点	失点	得失	順位
新木やまとSSS											
FORZA！沼南（B）											
流山隼少年SC（A）											2
六実SC（ブルー）											1
高塚FC											

平成16年 度東葛地区少年ミニサッカー大会・3年生大会（決勝トーナメント）

我孫子集ＳＣ（白）	A1位
流山集少年ＳＣ（Ａ）	L2位
ＦＣアクティブ柏	K2位
矢切ＳＣ（ブルー）	B1位
カナリーニョＦＣ	J2位
イーグルスユナイテッドＦＣ	C1位
イレブンジュニア	D1位
初石少年ＳＣ	I2位
流山翼少年ＳＣ（Ａ）	E1位
常盤平少年ＳＣ	H2位
高野山ＳＳＳ	G2位
柏ラッセルＦＣ（Ａ）	F1位
新松戸ＳＣ（Ａ）	G1位
流山翼少年ＳＣ（Ｂ）	F2位
柏マイティーＦＣ	E2位
流山集少年ＳＣ（Ｂ）	H1位
新松戸ＳＣ（Ｂ）	D2位
エンデバーＦＣ	I1位
江戸川台ＦＣ	J1位
松戸旭ＳＣ	C2位
南流山少年ＳＣ（カオス）	K1位
我孫子翼ＳＣ	B2位
湖北台西ＳＳＳ	A2位
六実ＳＣ（ブルー）	L1位

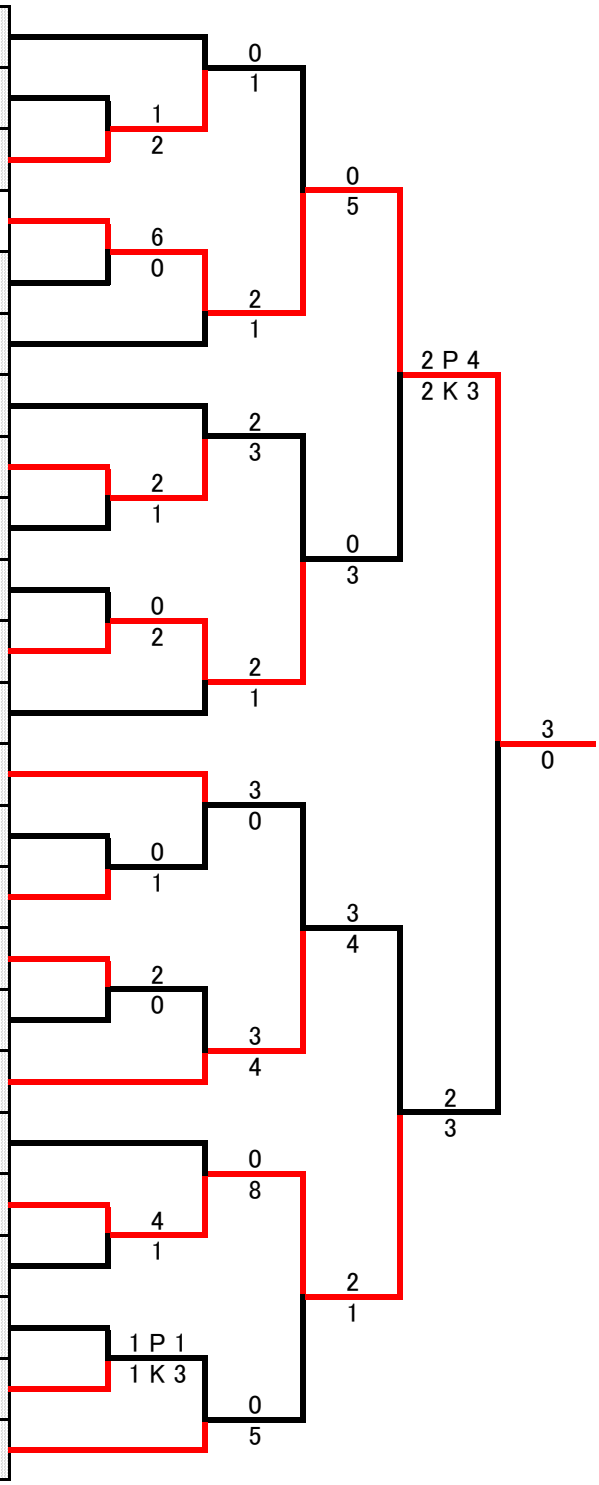

優勝	矢切サッカークラブ（ブルー）
準優勝	松戸旭サッカークラブ
3位	高野山サッカースポーツ少年団
	エンデバーフットボールクラブ